К1366.10.004

Ra 12,5 (√)

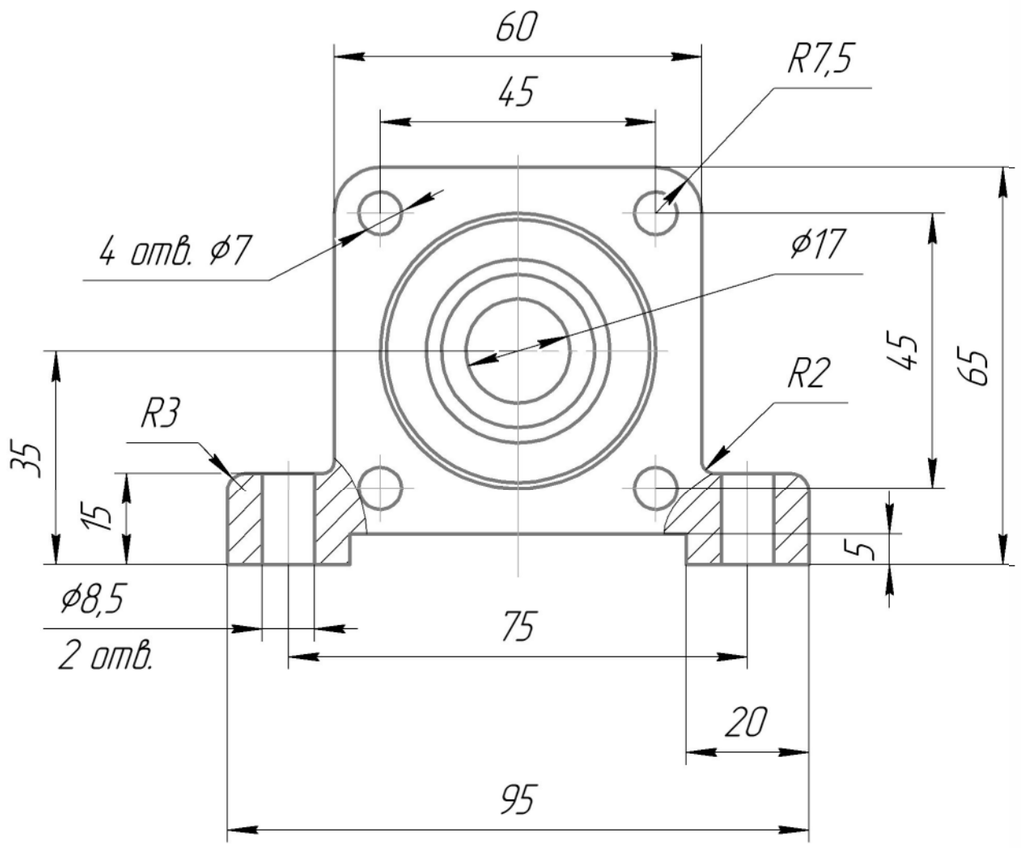

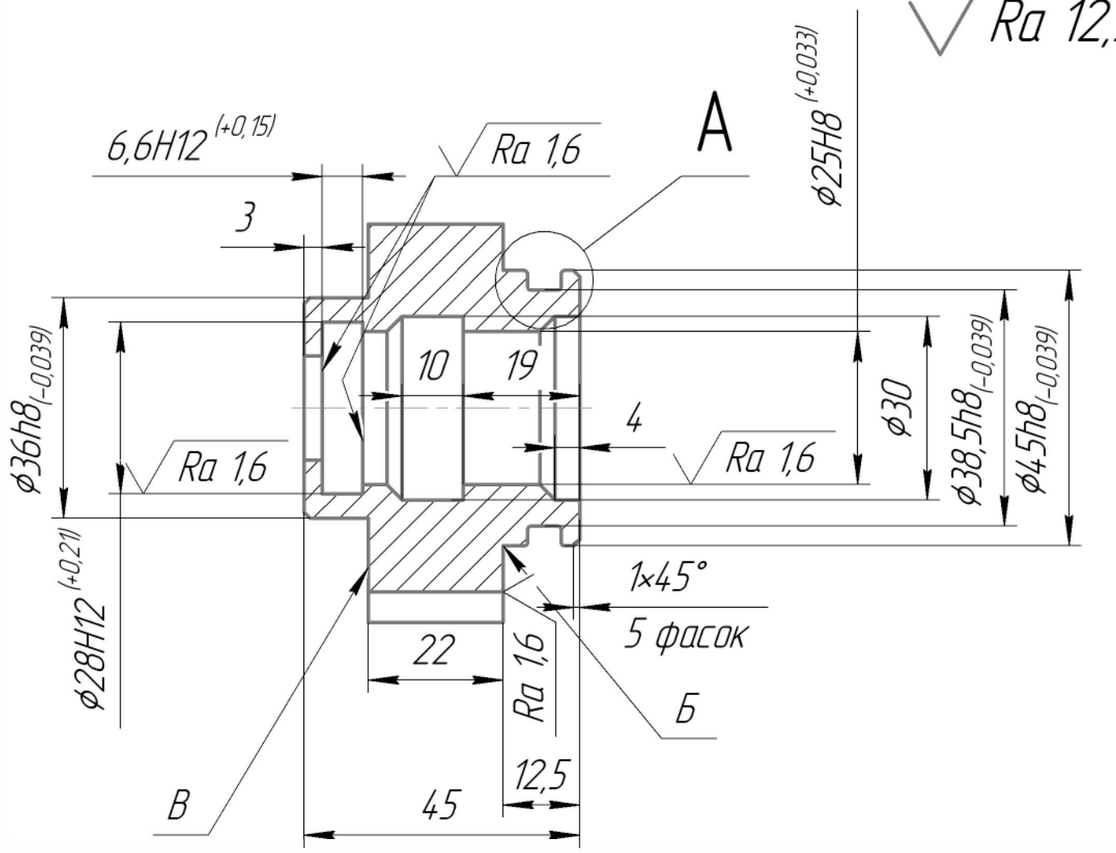

A(2,5:1)

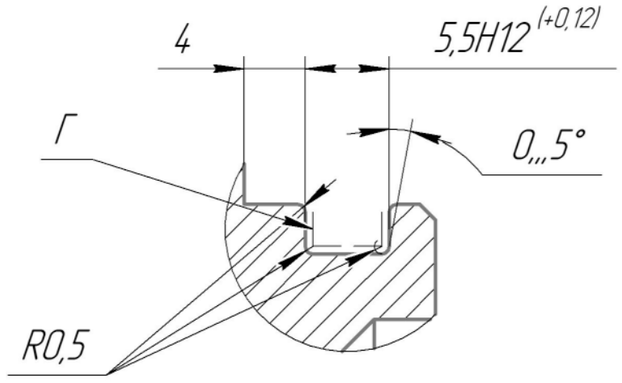

1 Биение поверхности ⌀25H8 относительно поверхности ⌀45h8 не более 0,05мм.
2 Биение поверхности ⌀38,5h8 относительно поверхности ⌀45h8 не более 0,05мм.
3 Неперпендикулярность торца В к оси поверхности ⌀36h8 и торца Б к оси поверхности ⌀45h8 не более 0,04:100.
4 Шероховатость поверхности Г Ra 1,6.
5 Неуказанные предельные отклонения по ОСТ 1.76253-78.

К1366.10.004			
Крышка	Лит.	Масса	Масштаб
		0,69	1:1
	Лист	Листов 1	
Ст3кп ГОСТ 380-2005			

Перв. примен.
Справ. №
Подп. и дата
Инв. № дубл.
Взам. инв. №
Подп. и дата
Инв. № подл.

Копировал
Формат А3